Ճոճանակի կոնստրուկցիան

Մ 1:25

ՏԵՍՔԸ ԴԻՄԱՅԻՑ

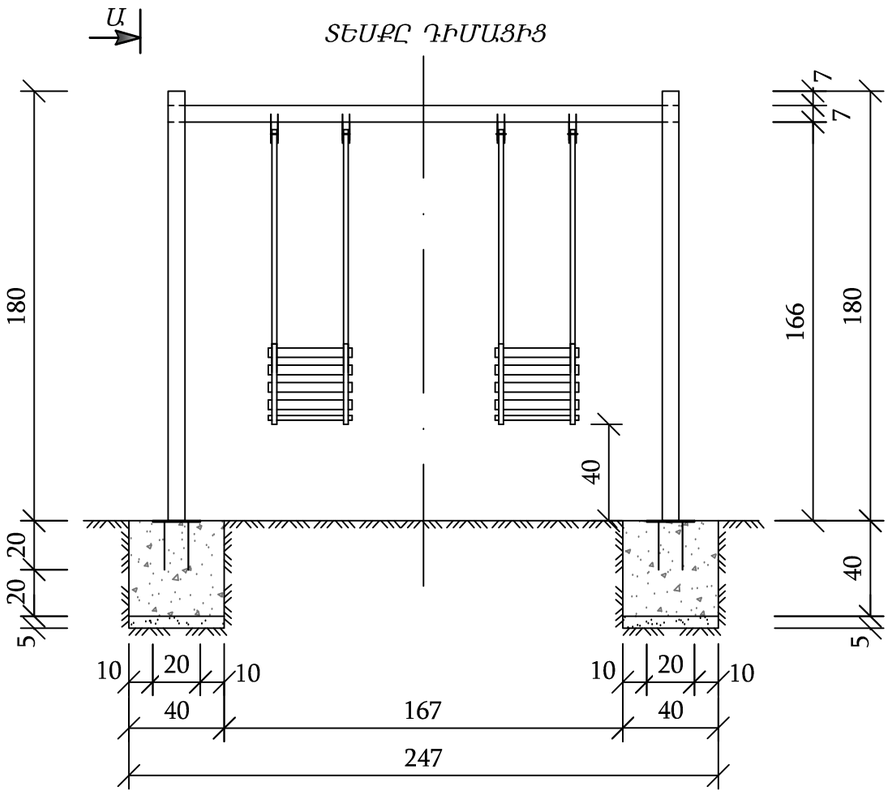

Կտրվածք Ա-Ա

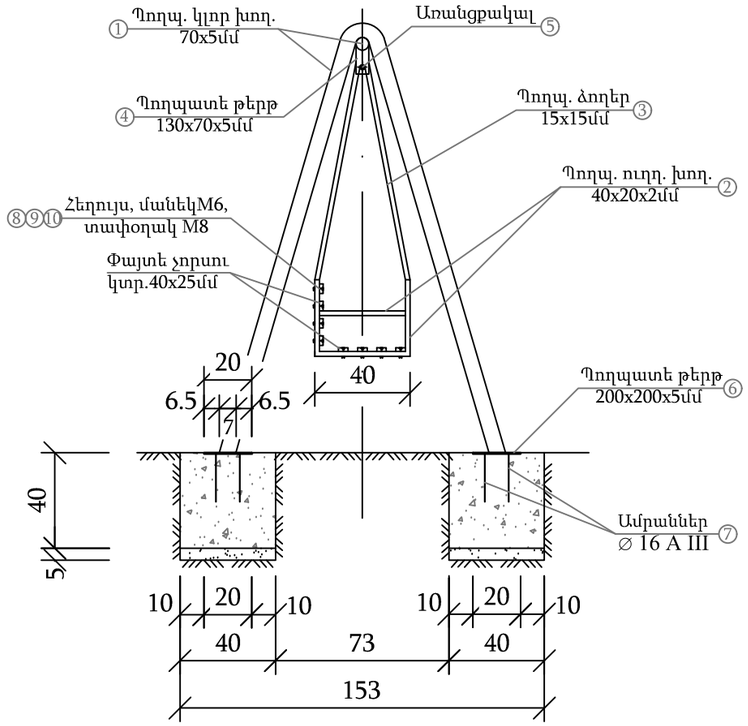

Խճային նախապատրաստական շերտ *50մմ* - 0.032մ^3

Բետոնե հիմքեր B15 դասի - 0.26 մ^3

Փայտե չորսու 40x25x350մմ - 16հատ

Հատակագիծ

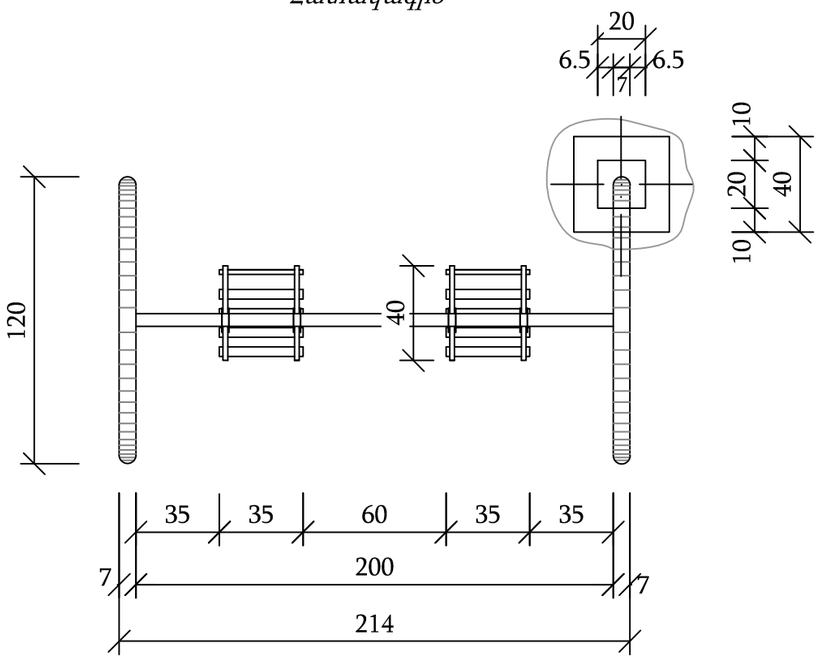

Մետաղի մասնագիր

Նյութերի անվանում	Դիրքերի NN	Տրամագիծը, չափը ՄՄ	Քանակը հատ	Երկարությունը 1 հատ սմ	Երկարությունը Ընդհանուր մ	Քաշը 1 հատի (գմ.-ի) կգ	Քաշը Ընդհանուր կգ
Պողպ. կլոր խող.	1	70x5	—	—	10.5	8.01	84.1
Պողպ. ուղղ. խող.	2	40x20x2	—	—	7.7	1.7	13.1
Պողպ. ձողեր	3	15x15	—	—	9.0	1.77	16.0
Պողպ. թերթ	4	130x70x5	8	—	—	0.36	2.9
Առանցքակալ	5	M20	4	—	—	0.19	0.76
Պողպ. թերթ	6	200x200x5	4	—	—	1.57	6.3
Ամրան	7	∅ 16 A III	16	20	3.2	1.579	5.1
Հեղույս	8	M6	32	—	—	0.014	0.45
Մանեկ	9	M6	32	—	—	0.0024	0.77
Տափօղակ	10	M8	32	—	—	0.0018	0.058
Եռակցում եզրալայնած անցք.	—	Kf=4	—	—	—	—	—
Ընդամենը							130.0

ՏՆՕՐԵՆ	Ա. Առաքելյան			ԵՔ-ԱՇՁԲ-12/10-1
Նախագծող	Վ. Թոփլաղալցյան			*ք. Երևան, Աջափնյակ վարչական շրջան, Նազարբեկյան 16, 18, 21, 22 շենքերի բակային տարածքի բարեկարգում*
				Ճոճանակի կոնստրուկցիան — փուլ: ԱՆ; թերթ: 4; թերթեր: 8
				Բարեկարգում — «Արման Առաքելյան Շին» ՍՊԸ 2012թ.